Back - 24

D: ACHTUNG! GB: WARNING! F: ATTENTION! I: AVVERTENZA! NL: WAARSCHUWING! E: ¡ADVERTENCIA! P: ATENÇÃO! DK: ADVARSEL! S: VARNING! FIN: VAROITUS! N: ADVARSEL! H: FIGYELMEZTETES! CZ: UPOZORNĚNÍ! PL: OSTRZEŻENIE! GR: ΠΡΟΕΙΔΟΠΟΙΗΣΗ! RUS: ВНИМАНИЕ! TR: UYARI! SI: OPOZORILO! HRV: UPOZORENJE! SK: UPOZORNENIE! BG: ВНИМАНИЕ! RO: AVERTISMENT! UA: УВАГА! EST: HOIATUS! LT: ĮSPĖJIMAS! LV: BRĪDINĀJUMS! AR: تحذير

0–3 3 +

D: Bitte bewahren Sie diese Hinweise für eine eventuelle Korrespondenz auf. Farbliche und technische Änderungen bleiben vorbehalten. Nicht für Kinder unter drei Jahren geeignet. Es besteht Erstickungsgefahr wegen verschluckbarer Kleinteile! Die Hilfe von Erwachsenen ist erforderlich, um die Transportsicherungen zu entfernen. **GB:** Please keep this information for any possible correspondence. Subject to technical change and change of color. Not suitable for children under three years. Choking hazard! Small parts may be swallowed! Adult help is required to remove the securing devices. **F:** Conservez ces indications pour une eventuelle correspondance. Sous réserve de modifications techniques et relatives aux couleurs. Ne convient pas aux enfants de moins de trois ans. Danger d'étouffement avec les petites pièces pouvant être avalées! L'assistance des personnes adultes est nécessaire pour retirer les dispositifs de sécurité destinés au transport. **I:** Conservate per favore queste annotazioni per un'eventuale corrispondenza. Con riserva di possibili cambiamenti tecnici e di colore. Non adatto a bambini di età inferiore a tre anni. Pericolo di soffocamento a causa di pezzi piccoli ingeribili! L'aiuto di un adulto è necessario per rimuovere le protezioni applicate per il trasporto. **NL:** Deze adviezen s.a.p. bewaren voor eventuele correspondentie. Kleur- en technische veranderingen voorbehouden. Niet geschikt voor kinderen jonger dan drie jaar. Er bestaat gevaar voor verstikking vanwege kleine stukjes die ingeslikt kunnen worden! De hulp van volwassenen is nodig bij het verwijderen van de transportbeveiligingen. **E:** Por favor, guarden estas indicaciones para cualquier consulta. Reservado el derecho de modificaciones técnicas y de color. No conviene para niños menores de tres años. Existe peligro de asfixia porque hay piezas pequeñas que pueden ser tragadas. Se necesitará la ayuda de adultos para retirar los dispositivos de seguridad para el transporte. **P:** Por favor, guarde estas instruções para uma eventual correspondência. Salvaguardam-se alterações de cores e técnicas. Contém pequenas peças que podem ser engolidas! É necessária a ajuda de adultos para remover os dispositivos de segurança para o transporte. **DK:** Anvend venligst disse henvisninger til eventuel korrespondance. Vi forbeholder os ret til tekniske ændringer og ændringer af farve. Ikke egnet for børn under tre år. Der er kvælningsfare på grund af small dele, der kan sluges! Hjælp fra voksne er nødvendig, for at fjerne transportsikringerne. **S:** Spara dessa anvisningar för eventuell korrespondens. Med förbehåll för färgändringar och tekniska förändringar. Inte lämplig för barn under tre år. Risk att kvävas på grund av småbitar som kan sväljas! Någon vuxen måste hjälpa till för att ta bort transportsäkringen. **FIN:** Säilytettävä nämä ohjeet mahdollisen yhteydenoton varalta. Oikeus väriä koskevin ja teknisin muutoksin pidätetään. Ei soveltu alle kolmivuotiaille. On olemassa niellävissä olevien pikkuosien aiheuttama tukehtumisvaara! Kuljetustukien poistamiseksi tarvitaan aikuisten apua. **N:** Oppbevar denne informasjonen for eventuell korrespondanse. Endringer i farger og tekniske endringer er forbehold. Ikke egnet for barn under tre år. Det er fare for kvelning dersom de små delene blir svelget! Det er nødvendig med hjelp fra voksne for å fjerne transportsikringen. **H:** Őrizze meg ezeket az információkat későbbi hivatkozás céljából. Tisztítósz. elemes jelének eltérés színű és technikai. más lehetséges. szappanos vízzel. Szintelli el technikai módosítások joga fenntartva. Csak három évnél idősebb gyermekek számára alkalmas. A kenyelhető azok darabok miatt fulladásveszély áll fenn! A szállítóbiztosítások eltávolításához felnőttek segítsége szükség. **CZ:** Prosím, uschovejte tyto informace za účelem eventuální korespondence. Změny barvy a technické změny vyhrazeny. Nevhodné pro děti do tří let. Hrozí nebezpečí udušení z důvodu možnosti spolknutí malých částí. K odstranění jištění pro přepravu je nutná pomoc dospělých. **PL:** Prosimy zachować te wskazówki do ewentualnej korespondencji. Zastrzegamy sobie prawo do zmian kolorystycznych i technicznych. Nie nadaje się dla dzieci w wieku poniżej 3 lat. Niebezpieczeństwo udławienia się drobnymi elementami, które mogą zostać połknięte! Do rozmontowania zabezpieczeń na czas transportu konieczna jest pomoc dorosłych. **GR:** Παρακαλώ διαφυλάξτε αυτές τις οποιδήποτε μελλοντικές αναφορές. Διατηρούμε το δικαίωμα αλλαγών χρώματος και τεχνικών αλλαγών. Δεν είναι κατάλληλο για παιδιά κάτω των τριών ετών. Υπάρχει κίνδυνος ασφυξίας εξαιτίας μικρών αντικειμένων που μπορούν να καταποθούν! Απαιτείται η βοήθεια ενήλικων για την απομάκρυνση των ασφαλειών μεταφοράς. **RUS:** Сохраняйте настоящие указания на случай возможной переписки. Мы оговариваем право на возможные технические изменения и замену цвета. Игрушку не рекомендуется давать детям до 3 лет. Существует опасность задохнуться при проглатывании мелких частей! Необходима помощь взрослых для того чтобы удалить предохранительные части транспортировки. **TR:** Lütfen olası yazışmalar için bu uyumları saklayın. Renkte veya teknik olan değişikliklere yapma hakkı saklıdır. 3 yaşından küçük çocuklar için uygun değildir. Yutulabilen küçük parçalar boğulma tehlikesi yaratabilir! Nakliye emniyetinin çıkartılması için büyüklerin yardımı gereklidir. **SI:** Prosimo, da to napotilo shranite za morebitno korespondenco. Pravice do barvnih in tehniških sprememb se pridržujemo. Ni primerno za otroke mlajše od treh let. Obstaja nevarnost zadušitve zaradi majhnih delov, ki se jih da požreti! Da bi odstranili transportna varovala, je nujna pomoč odraslih oseb. **HRV:** Molimo da sačuvate ove upute radi eventualne prepiske. Zadržavamo sebi za pravo tehničke izmjene i izmjene dijela boje. Nije namijenjeno djeci mlađoj od 3 godine. Postoji opasnost od gušenja nakon gutanja malih dijelova! Potrebna je pomoć odraslih pri uklanjanju osiguranja za transport. **SK:** Uschovajte tieto pokyny pre prípadnú korešpondenciu. Farebné a technické zmeny vyhradené. Nevhodné pre deti do troch rokov. Hrozí nebezpečenstvo udusenia z dôvodu možnosti prehltnutia malých častí. Na odstránenie dopravnej poistky je nevyhnutná pomoc dospelých. **BG:** Моля, запазете тези указания за евентуална кореспонденция. Ние си запазваме правото на технически промени и промяна на цвета. Неподходящо за деца под тригодишна възраст. Има опасност от задушаване поради наличието на малки части, които могат да се поглъщат! За отстраняване на подсигуряванията при транспортиране е необходима помощта на възрастни лица. **RO:** Vă rugăm să păstrați aceste indicații pentru cazul unui eventual schimb de scrisori. Ne rezervăm dreptul unor modificări de ordin tehnic și de culoare. Contraindicat copiilor mai mici de trei ani. Există pericolul de asfixiere prin pierderea de mici dimensiuni ce pot fi înghițite! Este necesar ajutorul adulților pentru îndepărtarea siguranțelor de transport. **UA:** Зберігайте цю інструкцію на випадок можливого використання у майбутньому. Можливі зміни кольору і технічних характеристик. Іграшка не призначена для дітей віком до 3 років. Існує небезпека задуркатися при проковтлюванні дрібних частин! Для зняття захисних елементів упаковки необхідна допомога дорослих. **EST:** Palun hoidke see pakendiinfo alles vajaduse korral kasutamiseks. Tehnilisi ja värvide ees muudetav toode. Ei ole sobiv alla kolmeaastastele lastele. Sisaldab väikesid osi mida lapsi võib alla neelata! Kinnituselemendite eemaldamiseks vajalikud täiskasvanu abi. **LT:** Prašome išsaugoti šios pakuotės informaciją galimam susirašinėjimui. Galimi techniniai bei spalvos pakeitimai. Netinka vaikams iki 3 metų. Pavojus užspringti prarijus smulkius detalės! Norint nuimti apsaugėlines žaislus reikia suaugusiųjų pagalbos. **LV:** Lūdzu, saglabājiet turpmākām uzziņām informāciju uz iesaiņojuma. Ar tiešām uz krāsas un tehniskiem grozījumiem. Nav piemērots bērniem, kas jaunāki par trim gadiem. Norādījumas riski dažiem dēļ, ka var norīt! Nepieciešama pieaugušo palīdzība, lai noņemtu stiprinājumus.

AR: يُرجى الاحتفاظ بهذه المعلومات للاستفادة منها في أي مراسلات محتملة. وفقاً للتغيير الفني وتغيير الألوان. هذه اللعبة ليست مناسبة للأطفال دون سن ثلاث سنوات. خطر الاختناق بسبب الأجزاء الصغيرة التي قد يبتلعها الطفل. يحتاج الطفل لمساعدة الشخص في إزالة أجزاء التغليف.

Front - 1

2

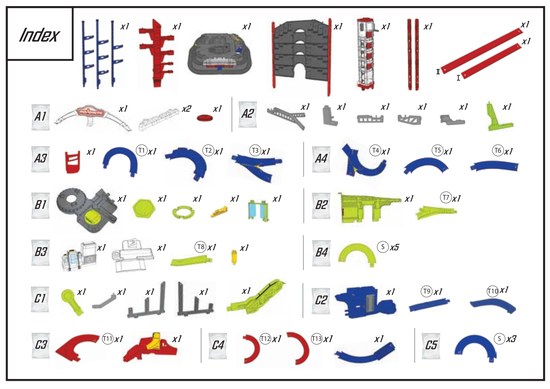

3

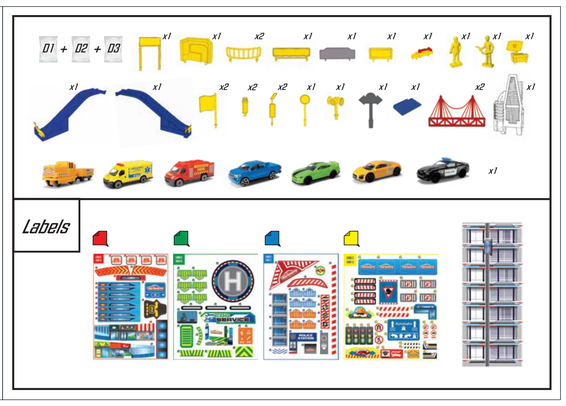

4

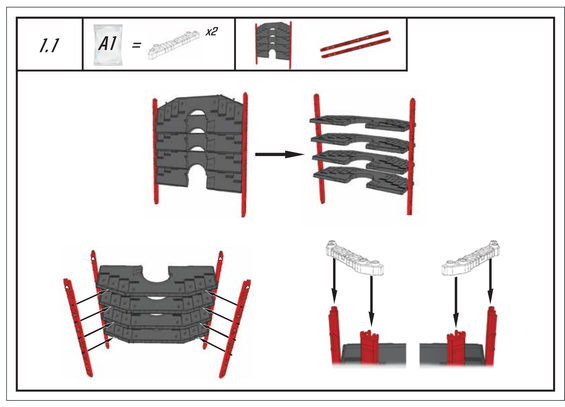

5

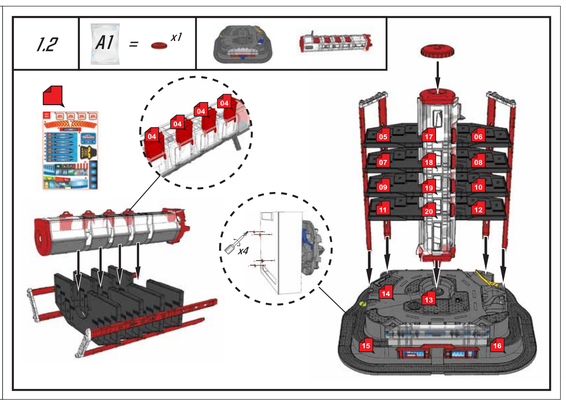

6

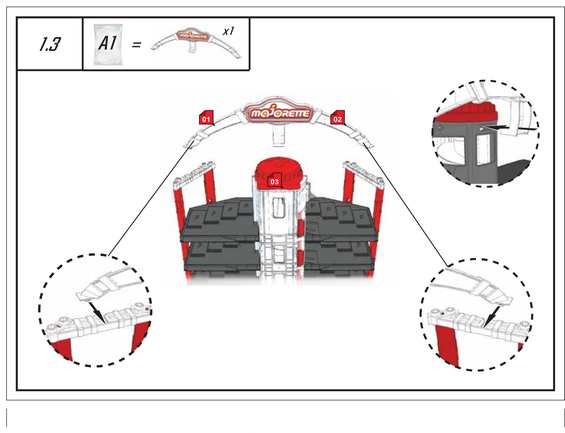

7

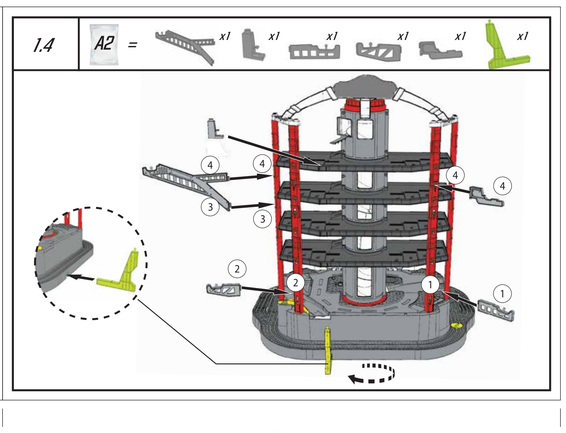

8

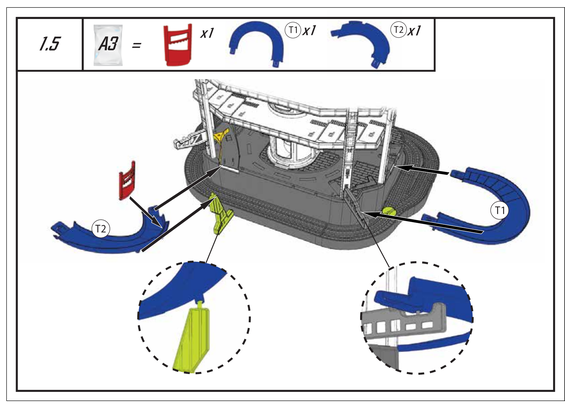

9

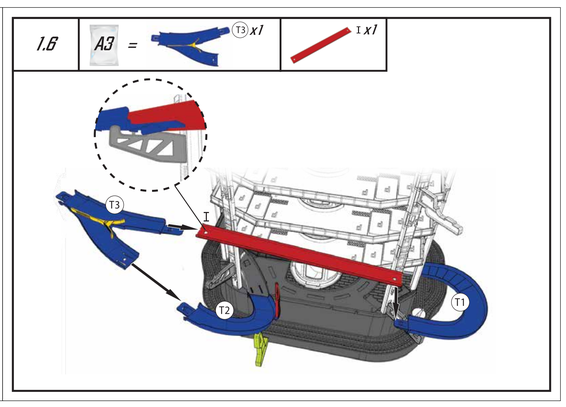

10

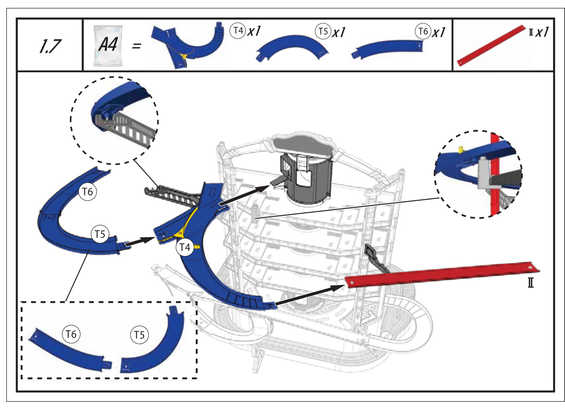

11

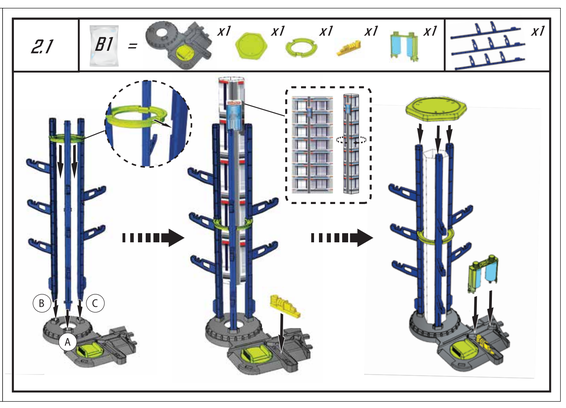

12

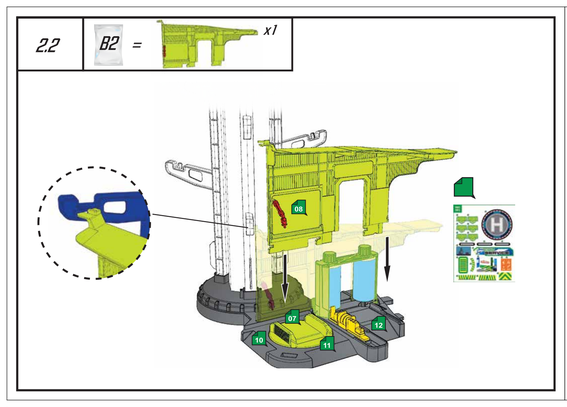

13

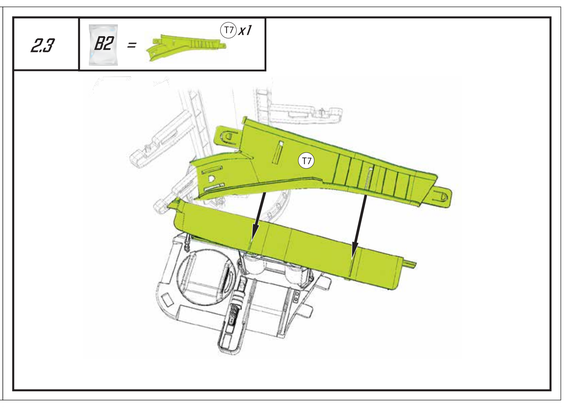

14

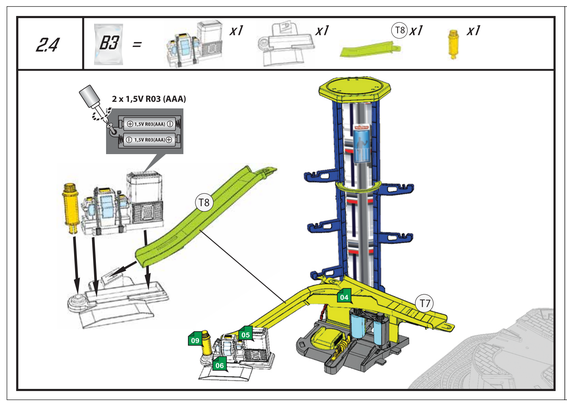

15

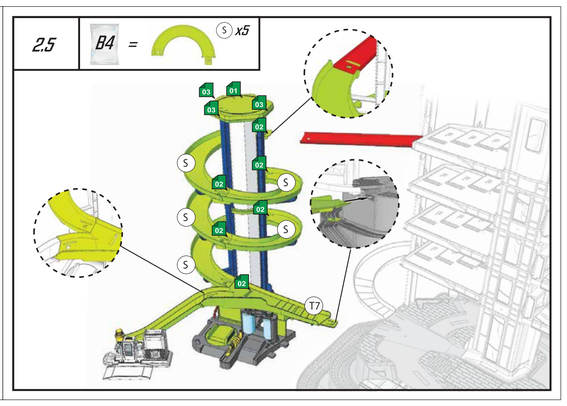

16

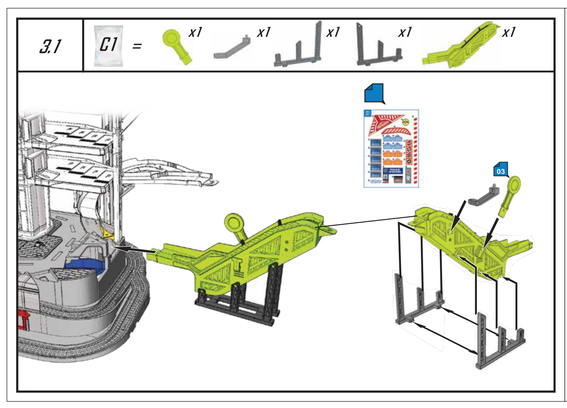

17

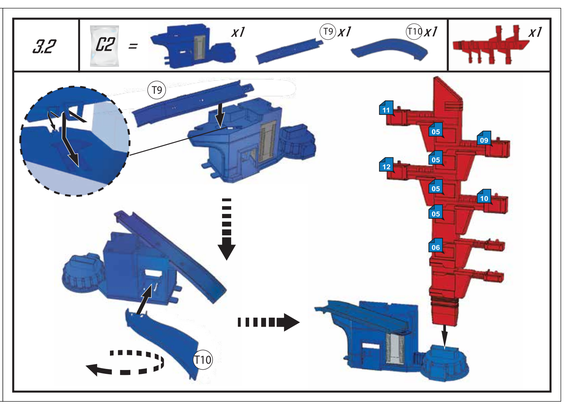

18

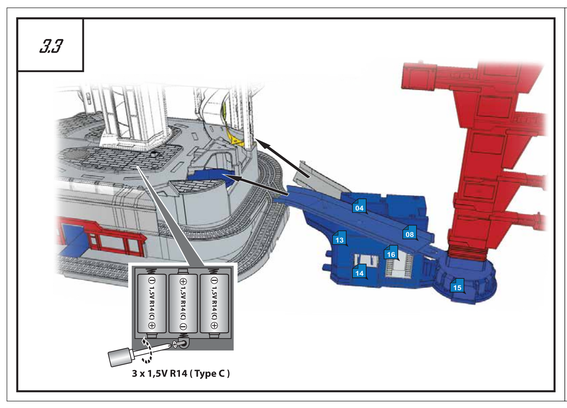

19

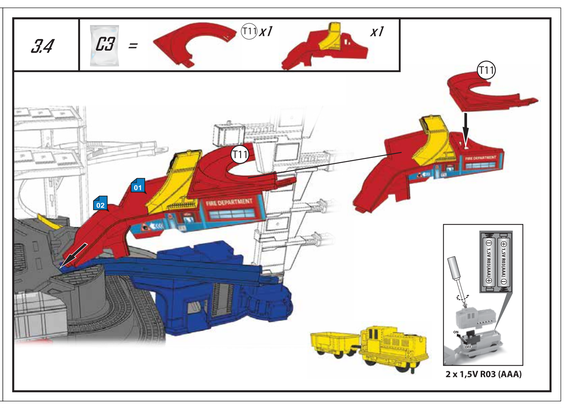

20

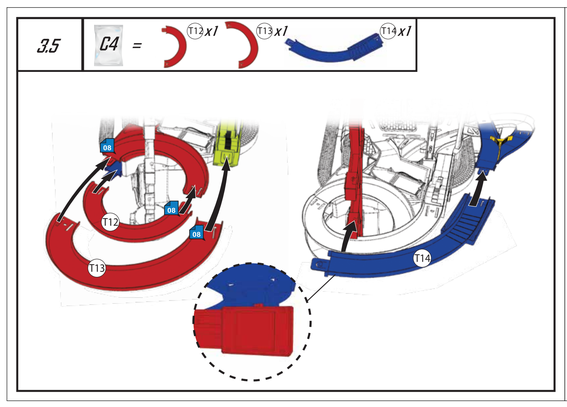

21

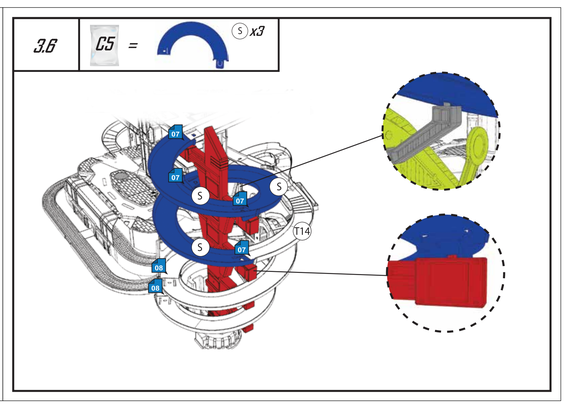

22

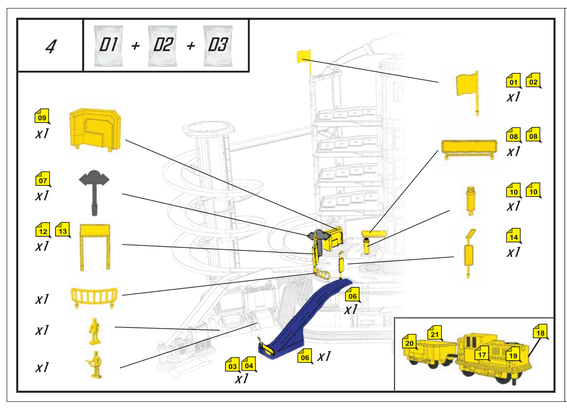
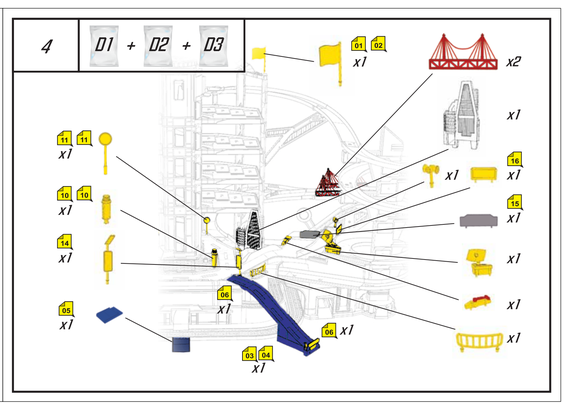
23